NO	DESCRIPION	SPECIFICATION	MAT'L	Q'TY	REMARK

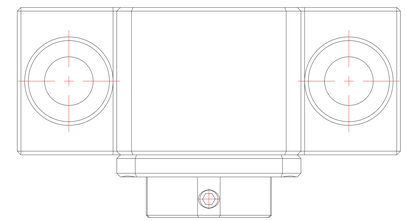

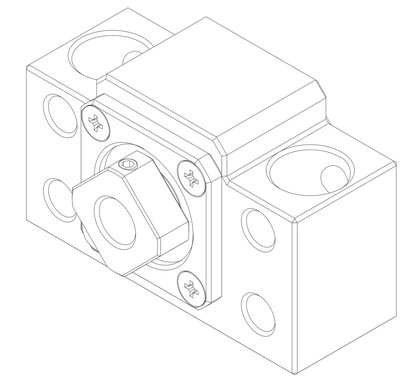

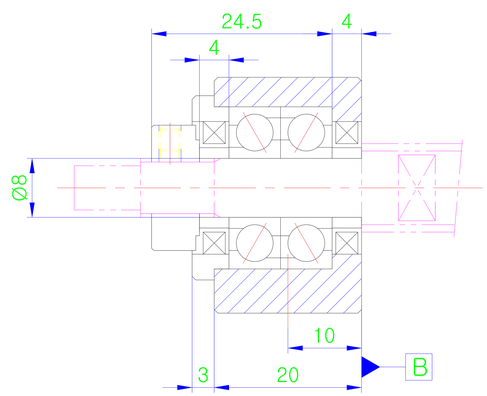

Section X-X

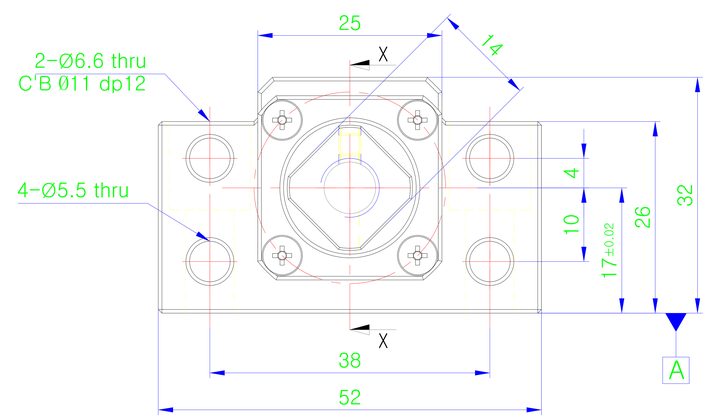

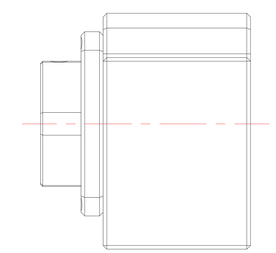

가 공 치 수 허 용 차		
범위	정밀급	보통급
0.5 ~ 6까지	±0.05	±0.1
6 ~ 30까지	±0.1	±0.2
30 ~ 120까지	±0.15	±0.3
120 ~ 315까지	±0.2	±0.5
315 ~ 1000 까지	±0.3	±0.8
1000 ~ 2000까지	±0.5	±1.2
지시없는 모따기	R =	0.2~0.3
및 라운드	C =	0.2~0.3

HEAT TREAT

APPROVED FINISH

MARK	REASON OF REVISIONS	REVISIONER	CHECKER	DATE
1				

REVISION

APPROVED BY	
CHECKED BY	
DRAWED BY	

SUNGIL

TITLE

AK8 외관도

SIZE A

Dwg.NO. AK8-0000

SCALE 1:1

DATE

NO	DESCRIPION	SPECIFICATION	MAT'L	Q'TY	REMARK

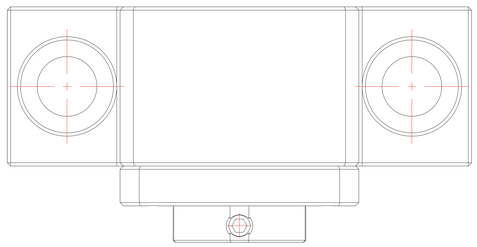

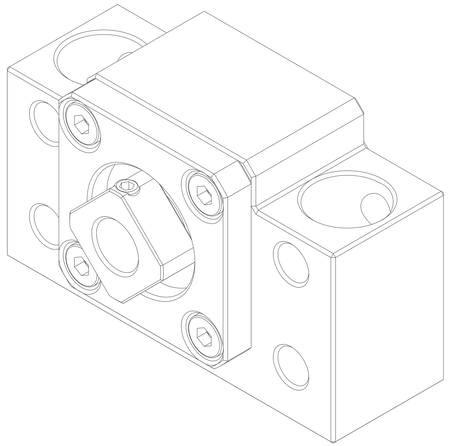

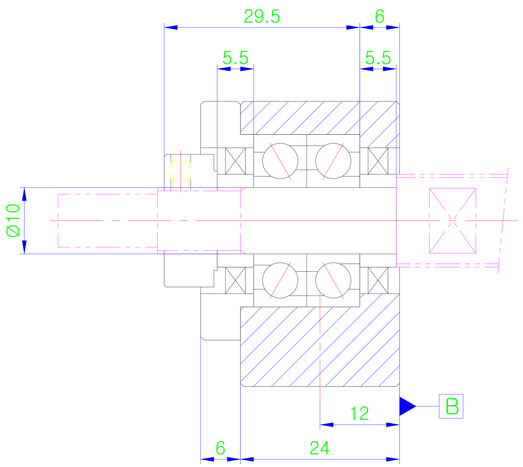

Section X-X

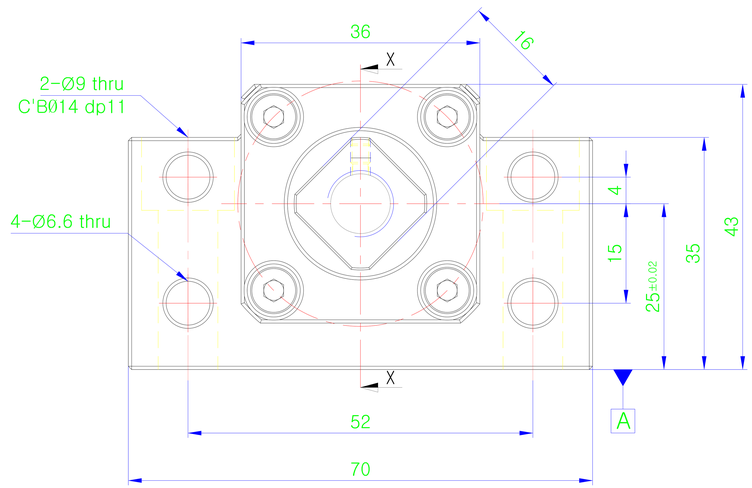

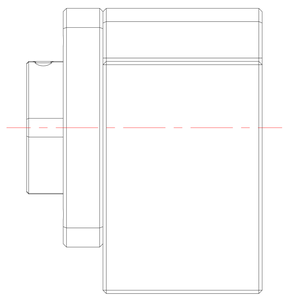

가 공 치 수 허 용 차		
범위	정일급	보통급
0.5 ~ 6까지	±0.05	±0.1
6 ~ 30까지	±0.1	±0.2
30 ~ 120까지	±0.15	±0.3
120 ~ 315까지	±0.2	±0.5
315 ~ 1000 까지	±0.3	±0.8
1000 ~ 2000까지	±0.5	±1.2
지시없는 모따기 및 라운드	R = 0.2~0.3	C = 0.2~0.3

1				
MARK	REASON OF REVISIONS	REVISIONER	CHECKER	DATE
REVISION				

HEAT TREAT

APPROVED FINISH

APPROVED BY	
CHECKED BY	
DRAWED BY	

SUNGIL

TITLE

AK10 외관도

SIZE A

Dwg.NO. AK10-0000

SCALE 1:1

DATE

NO	DESCRIPION	SPECIFICATION	MAT'L	Q'TY	REMARK

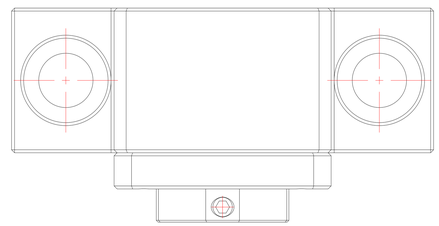

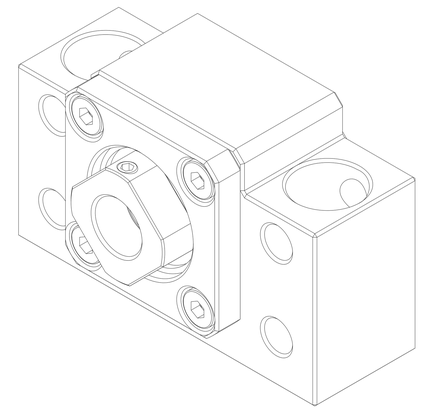

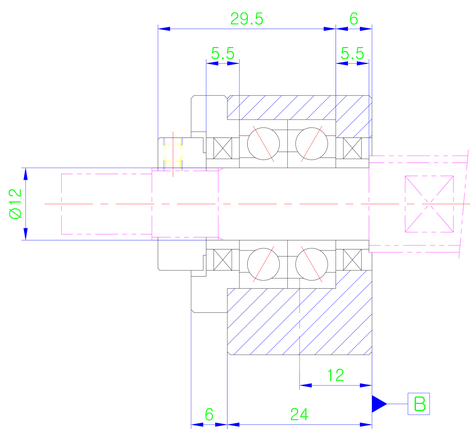

Section X-X

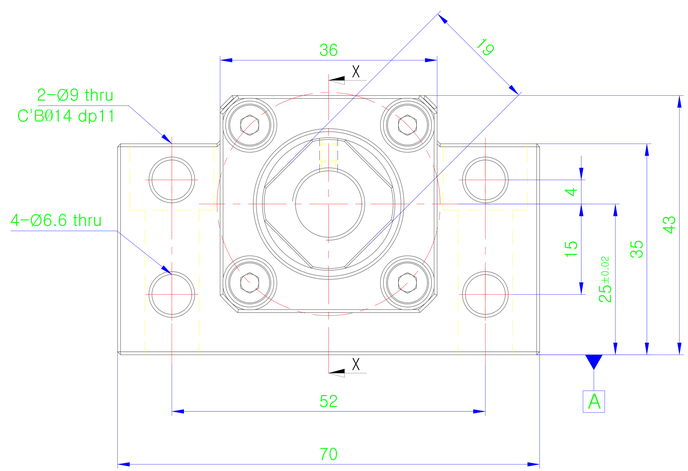

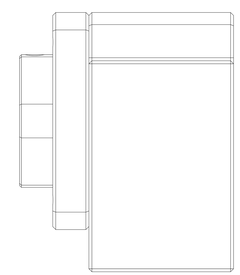

가 공 치 수 허 용 차		
범위	정밀급	보통급
0.5 ~ 6까지	±0.05	±0.1
6 ~ 30까지	±0.1	±0.2
30 ~ 120까지	±0.15	±0.3
120 ~ 315까지	±0.2	±0.5
315 ~ 1000 까지	±0.3	±0.8
1000 ~ 2000까지	±0.5	±1.2
지시없는 모따기 및 라운드	R = 0.2~0.3	
	C = 0.2~0.3	

HEAT TREAT

APPROVED FINISH

MARK	REASON OF REVISIONS	REVISIONER	CHECKER	DATE
1				

REVISION

APPROVED BY	
CHECKED BY	
DRAWED BY	

SUNGIL

TITLE: AK12 외관도

SIZE: A

Dwg.NO. AK12-0000

SCALE: 1:1

DATE

NO	DESCRIPION	SPECIFICATION	MAT'L	Q'TY	REMARK

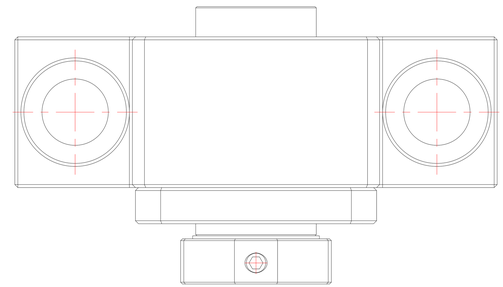

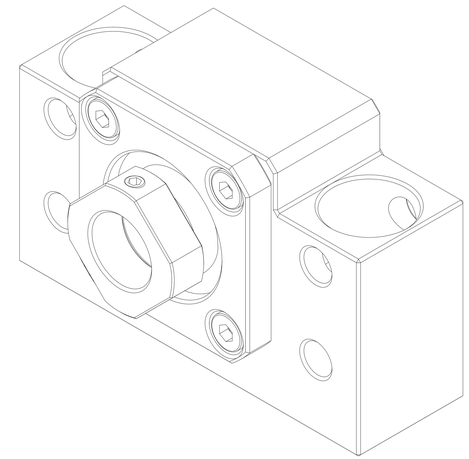

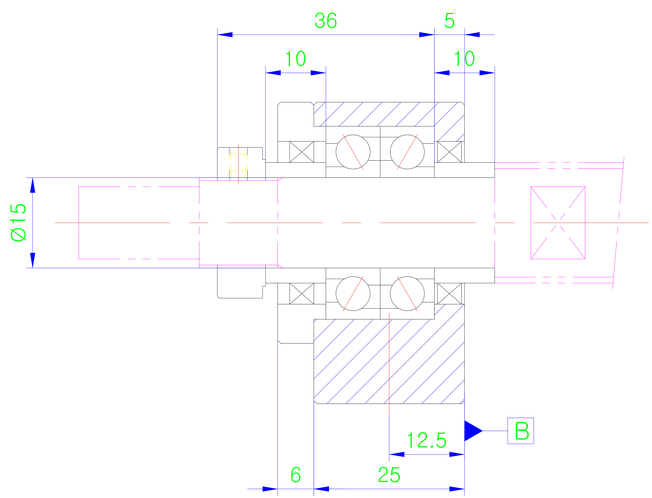

Section X-X

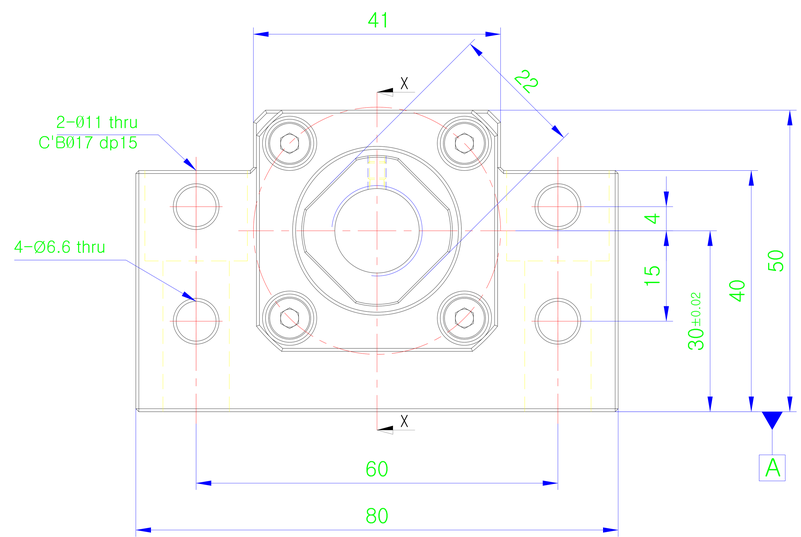

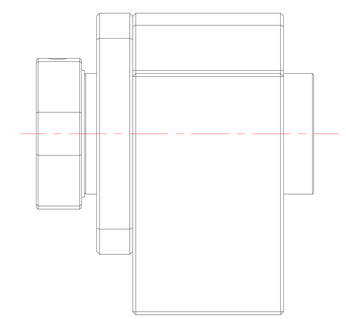

가 공 치 수 허 용 차		
범위	정밀급	보통급
0.5 ~ 6까지	±0.05	±0.1
6 ~ 30까지	±0.1	±0.2
30 ~ 120까지	±0.15	±0.3
120 ~ 315까지	±0.2	±0.5
315 ~ 1000 까지	±0.3	±0.8
1000 ~ 2000까지	±0.5	±1.2
지시없는 모따기 및 라운드	R = 0.2~0.3	C = 0.2~0.3

HEAT TREAT

APPROVED FINISH

MARK	REASON OF REVISIONS	REVISIONER	CHECKER	DATE
1				

REVISION

APPROVED BY	
CHECKED BY	
DRAWED BY	

SUNGIL

TITLE

AK15 외관도

SIZE A

Dwg.NO. AK15-0000

SCALE 1:1

DATE

NO	DESCRIPION	SPECIFICATION	MAT'L	Q'TY	REMARK

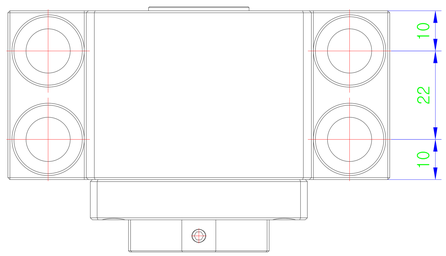

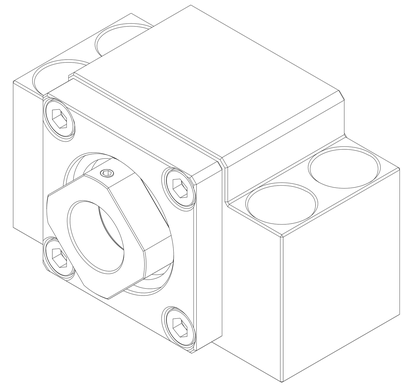

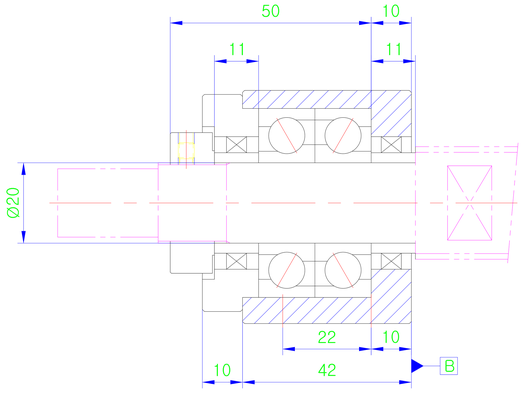

Section X-X

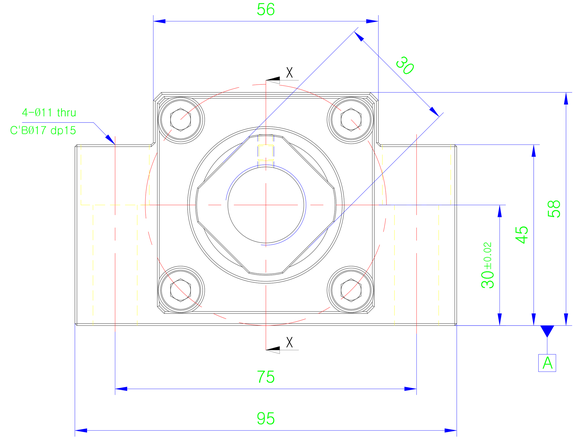

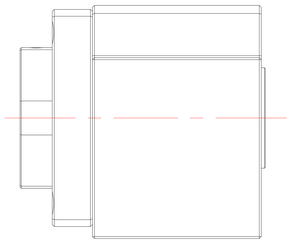

가 공 치 수 허 용 차		
범위	정밀급	보통급
0.5 ~ 6까지	±0.05	±0.1
6 ~ 30까지	±0.1	±0.2
30 ~ 120까지	±0.15	±0.3
120 ~ 315까지	±0.2	±0.5
315 ~ 1000 까지	±0.3	±0.8
1000 ~ 2000까지	±0.5	±1.2
지시없는 모따기 및 라운드	R = 0.2~0.3	C = 0.2~0.3

HEAT TREAT

APPROVED FINISH

MARK	REASON OF REVISIONS	REVISIONER	CHECKER	DATE
1				

REVISION

APPROVED BY	
CHECKED BY	
DRAWED BY	

SUNGIL

TITLE

AK20 외관도

SIZE A

Dwg.NO. AK20-0000

SCALE 1:1

DATE